Theo 78 - art. THLAT/THMF78/THMF78SF/THPL/THGA

Mobile Theo 78 in Fenix
Fenix Theo 78 cabinet

cielo
handmade in Italy

PESO NETTO/*NET WEIGHT:* **8,50 Kg (lavabo/***washbasin***) + 23,50 Kg (mobile/***cabinet***) + 0,50 Kg (portasciugamani/***towel rail***) + 1,50 Kg (gamba in metallo/***metal leg***)**

ACCESSORI/*ACCESSORIES:*

PIL01 - Piletta universale click-clack CROMO con coperchio in ceramica / *Universal click-clak drain in CHROME with ceramic lid*
PIL01NM - Piletta universale click-clack NERO MATT con coperchio in ceramica / *Universal click-clak drain in MATT BLACK with ceramic lid*
PIL01BR - Piletta universale click-clack BRONZO con coperchio in ceramica / *Universal click-clak drain in BRONZE with ceramic lid*
PIL01CM - Piletta universale click-clack CEMENTO con coperchio in ceramica / *Universal click-clak drain in CEMENTO with ceramic lid*

SISP - Sifone CROMO / *CHROME siphon*

SIFN - Sifone NERO MATT / *MATT BLACK siphon*

SIFBR - Sifone BRONZO / *BRONZE siphon*

SIFCM - Sifone CEMENTO / *CEMENTO siphon*

DoP No. 14688.01

FINITURE LAVABO

WASHBASIN

Bianco/*white* **- glossy**

Le Terre di Cielo

- **Talco**
- **Pomice**
- **Brina**
- **Basalto**
- **Lavagna**
- **Cemento**
- **Fango**
- **Cacao**
- **Arenaria**
- **Avena**
- **Lino**
- **Agave**
- **Muschio**
- **Polvere**
- **Cipria**
- **Canapa**

Le Acque di Cielo

- **Oltremare**
- **Smeraldo**
- **Alga**
- **Corallo**
- **Ninfea**
- **Anemone**

FINITURE MOBILE IN FENIX

FENIX CABINET FINISHES

- **Grafite**
- **Titanio**
- **Juta**
- **Cotone**
- **Zolfo**
- **Felce**
- **Carminio**
- **Cobalto**

FINITURE PORTASCIUGAMANI E GAMBA

TOWEL RAIL FINISHES AND METAL LEG

Nero Matt - *Matt Black* **Cemento**

Le Acque di Cielo

- **Oltremare**
- **Smeraldo**
- **Alga**
- **Corallo**
- **Ninfea**
- **Anemone**

Aprile 2023

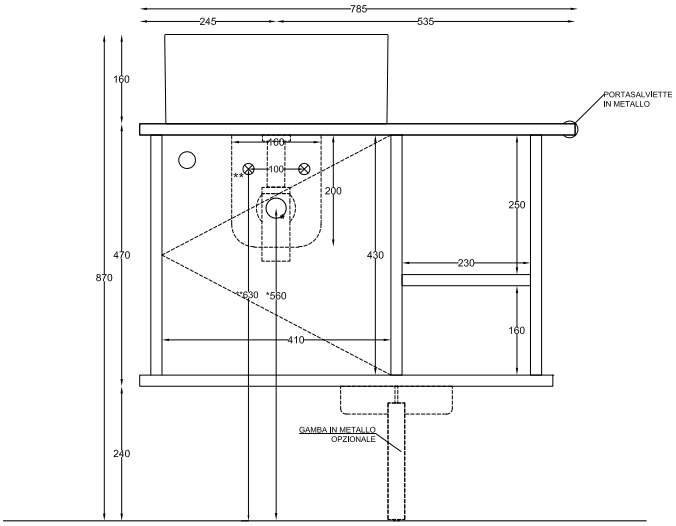

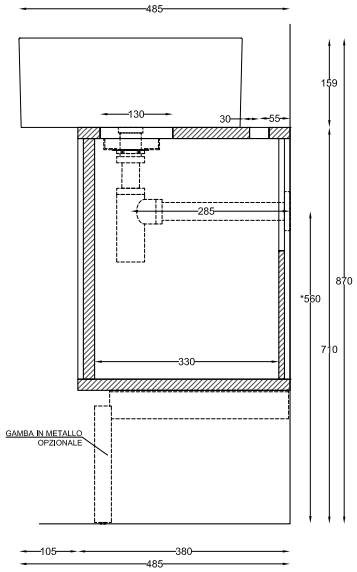

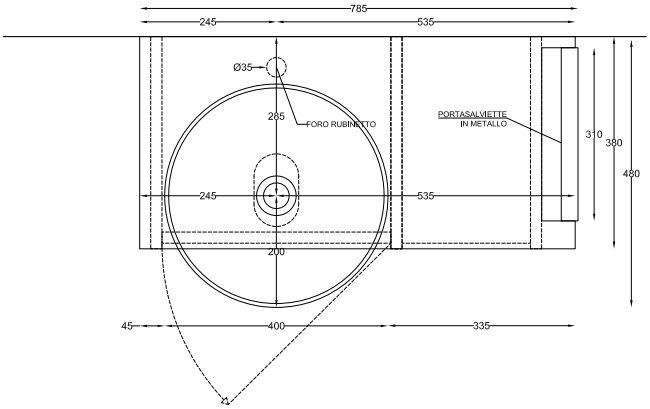

ATTENZIONE:
Superfici, pesi e misure riportate possono presentare leggere differenze rispetto ai pezzi reali, in considerazione e accordo delle caratteristiche di tolleranza intrinseche del materiale ceramico e del suo processo produttivo. L'azienda si riserva di cambiare schede tecniche e caratteristiche di funzionamento degli articoli in ogni momento e senza necessità di preavviso.

ATTENTION:
Surfaces, weights and dimensions can show some little differences compared to the real item, following typical intrinsic characteristics of ceramics material and production. The company reserves the right to change any technical specifications/ dimension and/or operating characteristics of the products at any time and without giving notice.

www.ceramicacielo.it - Via Falerina Km 7,800 - 01034 - Fabrica di Roma (VT) - info@ceramicacielo.it